Echappement 531

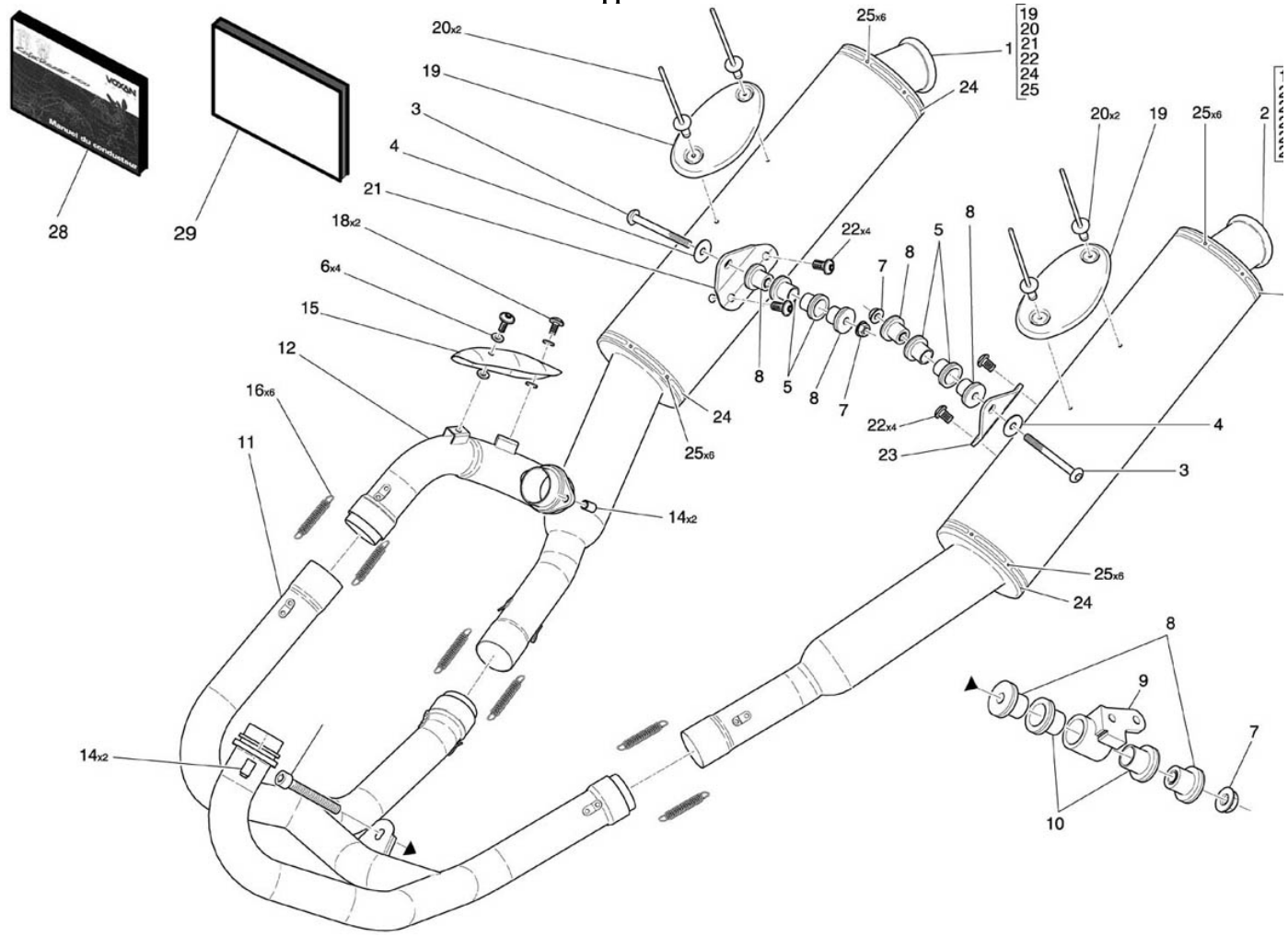

NUMERO	DESIGNATION	CODE PIECE
1	Silencieux droit	F02 53 100 AX
1	Silencieux droit	F02 53 130 AX
2	Silencieux gauche	F02 53 102 AX
2	Silencieux gauche	F02 53 132 AX
3	Vis CHC M8*55-28 C8,8 ZFN	Q01 V0 054 XF
4	Rondelle L8N	Q01 N0 011 XX
5	Silent bloc caoutchouc 70 SHORE	F01 53 122 XX
6	Joint thermique 6,5*12*2	Q01 J0 047 XX
7	Ecrou à embase M8 ZFN	Q01 E0 010 XF
8	Entretoise silent bloc échappement	F01 53 124 BX
9	Support échappement	F02 53 105 AX
10	Silent bloc caoutchouc 45 SHORE	F02 53 110 AX
11	Collecteur d'échappement avant	F02 53 106 AX
11	Collecteur d'échappement	F01 53 180 AX
12	Tube cylindre arrière	F01 53 178 AX
12	Tube cylindre arrière	F01 53 176 AX
14	Ecrou fixation échappement	F01 53 130 BX
15	Protection tube échappement arrière	F01 53 120 XX
16	Ressort d'échappement	F02 53 108 AX
16	Ressort d'échappement	F01 53 190 AX
18	Vis BHC EMBASE M6*10 INOX	Q01 V0 153 XX
19	Tôle de protection échappement	F02 53 114 AX
20	Rivet pop 12*6,5	Q01 R0 007 XX
21	Patte fixation silencieux droite	F02 53 136 AX
21	Patte fixation silencieux droite	F02 53 116 AX
22	Vis CHC M8*20 TB C8,8	Q01 V0 145 XX
22	Vis CHC M8*20 TB C8,8	Q01 V0 145 XX
23	Patte fixation silencieux gauche	F02 53 118 AX
23	Patte fixation silencieux gauche	F02 53 138 AX
28	Manuel du conducteur anglais	F02 54 112 AXGB
28	Manuel du conducteur français	F02 54 112 BX
28	Manuel du conducteur italien	F02 54 112 AXXI
28	Manuel du conducteur allemand	F02 54 112 AXXD
29	Carnet de garantie	F01 85 102 BX