Embrayage 162

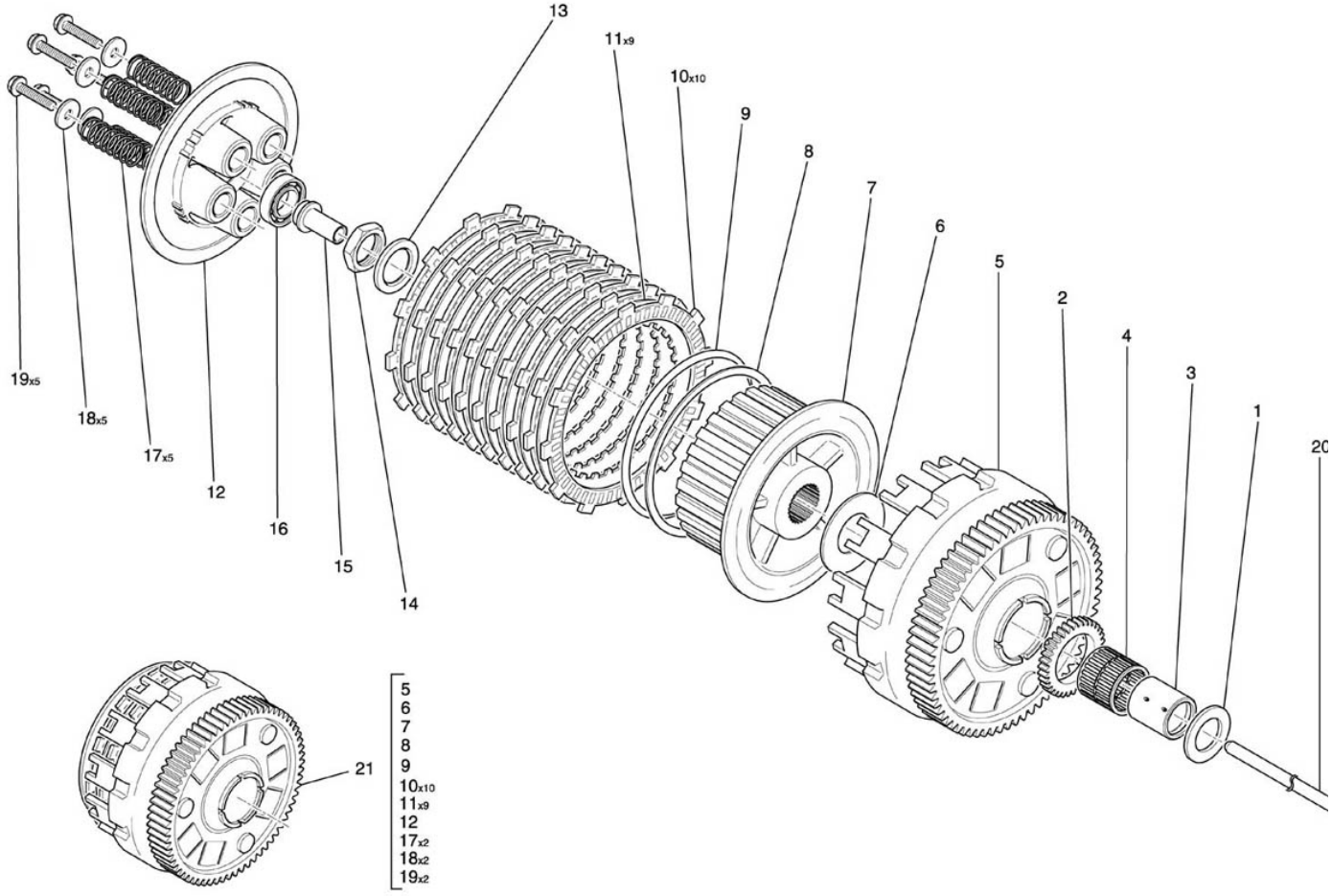

NUMERO	DESIGNATION	CODE PIECE
1	Rondelle d'embrayage	F01 16 190 BX
2	Pignon d'entrainement de pompe à huile	F01 16 192 BX
3	Chemin de roulement	F01 16 194 AX
4	Cage à aiguille / pignon d'entrainement	F01 16 256 XX
5	Cloche d'embrayage	F01 16 204 AX
6	Rondelle de butée	F01 16 210 AX
7	Noix d'embrayage	F01 16 212 AX
8	Siège de ressort	F01 16 214 AX
9	Ressort de progressivité	F01 16 216 AX
10	Disques garnis	F01 16 218 AX
11	Disques lisses	F01 16 220 AX
12	Plateau pression	F01 16 230 AX
13	Rondelle de noix d'embrayage	F01 16 222 CX
14	Ecrou de noix d' embrayage	F01 16 224 CX
15	Butée embrayage	F01 16 228 GX
16	Roulement de plateau de pression	F01 16 242 AX
17	Ressort d'embrayage	F01 16 232 AX
18	Rondelle vis plateau de pression	F01 16 254 XX
19	Vis plateau de pression	F01 16 234 AX
20	Tige d'embrayage	F01 16 226 DX
21	Embrayage complet	E01 16 246 BX