Commande de sélection 246

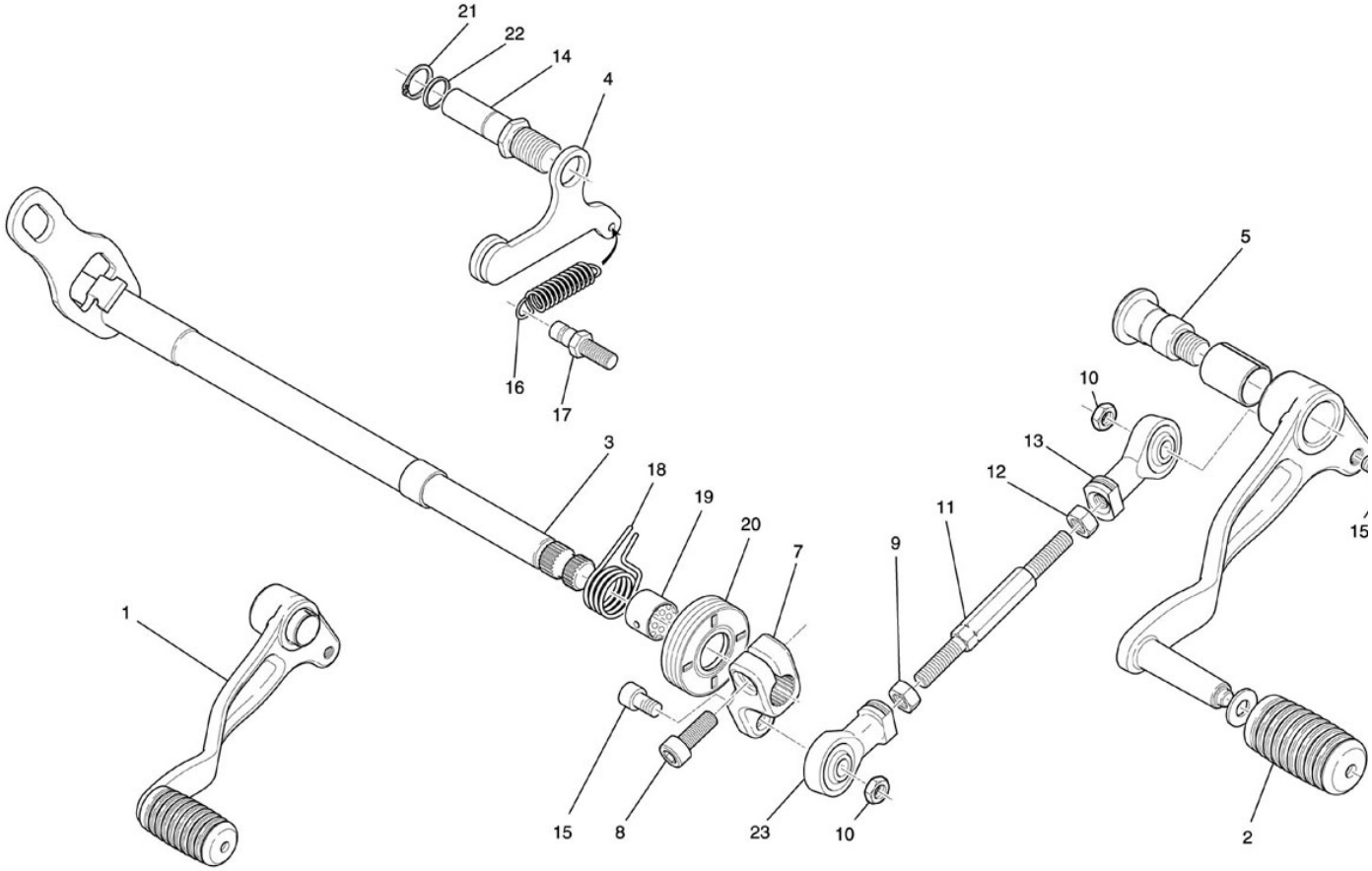

NUMERO	DESIGNATION	CODE PIECE
1	Sélecteur	D01 24 188 DX
2	Garniture de sélecteur	F01 24 190 XX
3	Axe de selecteur	F03 24 126 CX
4	Tôle de billage	F01 24 247 CX
5	Vis de fixation de pédale ZFN	F01 24 264 DX
7	Biellette commande selecteur	F01 24 354 AX
8	Vis CHC M6*20 C8,8 ZFN	Q01 V0 020 XF
9	Ecrou pas à gauche HM6 ZFN	Q01 E0 015 XF
10	Ecrou H M6 Série basse	Q01 E0 028 XF
11	Tige d'accouplement rotule	F01 24 202 FX
12	Ecrou HM6 ZFN	Q01 E0 009 XF
13	Rotule pas à droite	F01 24 348 AX
14	Butée ressort de rappel	F01 24 290 DX
15	Vis CHC M6*16 C8,8 ZFN	Q01 V0 019 XF
16	Ressort d'indexage	F01 24 242 CX
17	Pion ressort de sélection	F01 24 250 BX
18	Ressort de rappel	F01 24 252 BX
19	Bague axe de sélecteur	F01 24 254 XX
20	Joint à lèvre IEL 12*28*7	F01 24 256 XX
21	Anneau élastique / arbre 8*0,8	Q01 A0 005 XX
22	Rondelle 8*12*2 brunie	Q01 N0 013 XG
23	Rotule pas à gauche	F01 24 350 AX